Vario 2100D

Габаритные размеры модели Vario 2100D
1:20

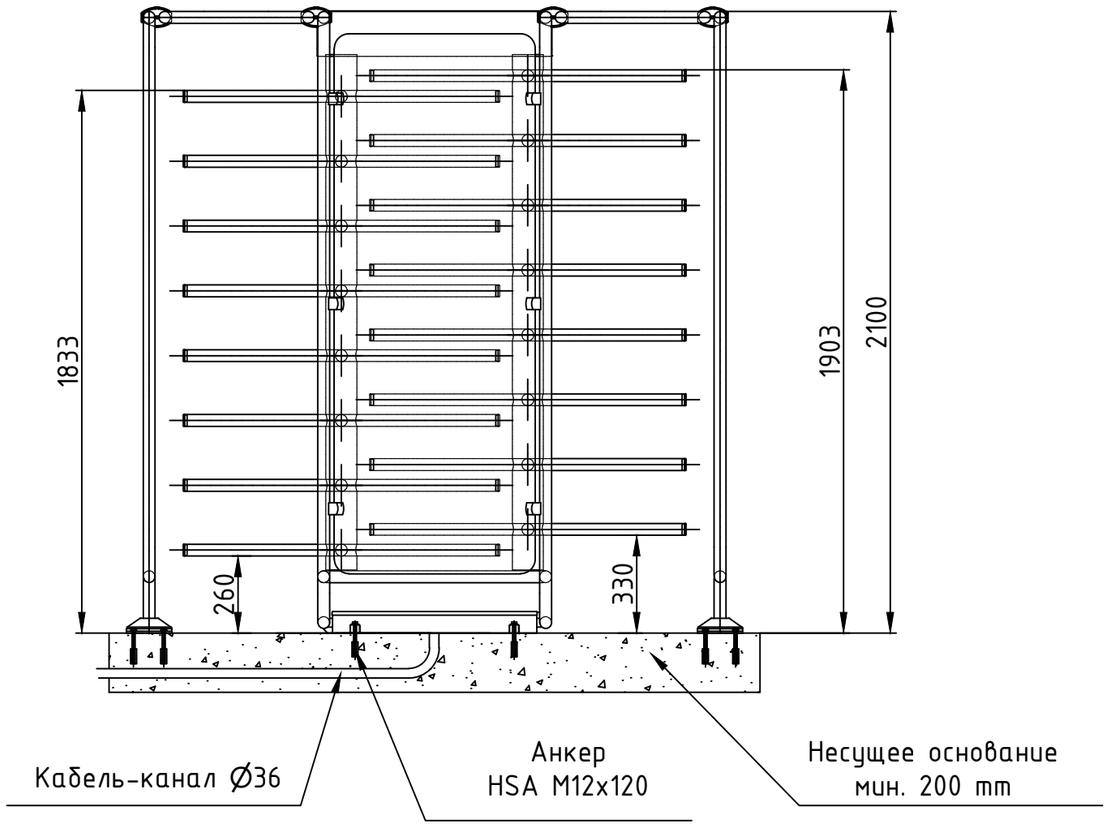

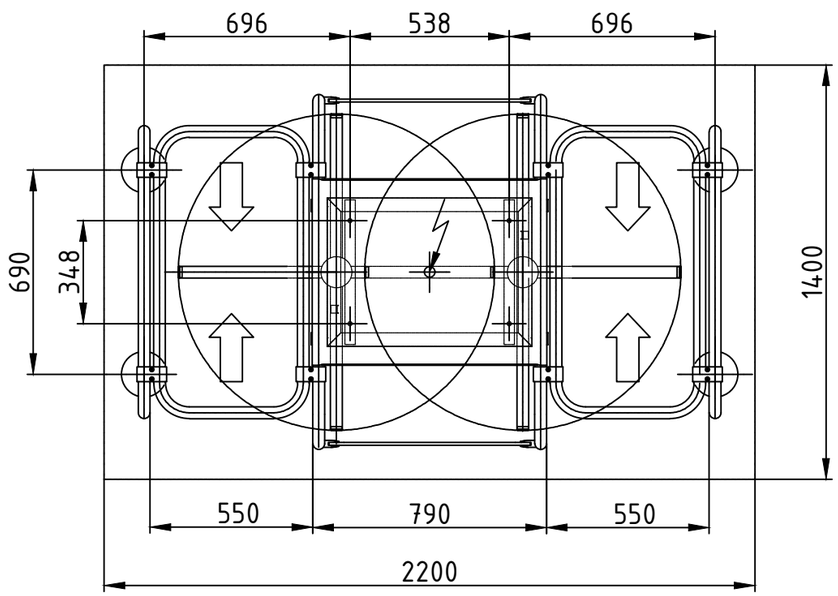

Рекомендации по монтажу:

- Высота несущего основания не менее 200mm
- Для крепления турникета использовать анкера HSA M12x120

Изм.	Лист	? докум.	Подп.	Дата	Турникет распашной Gotshlich Vario 2100D	Лит.	Масса	Масштаб
Разраб.						1		1:20
Пров.								
Т. контр.						Лист	Листов	
					Авикс ДЦ	www.turnikets.ru		
Н. контр.								
Утв.								

Перв. примен. | Справ. ? | Подп. и дата | Инв. ? дубл. | Взам. инв. ? | Подп. и дата | Инв. ? подл.

Копировал | Формат А3